GUIDE D'INSTALLATION RAPIDE

d'énergie monophasé Venus 3600/5000/6000/8000 HVS/5000 HVBS

Recherche du manuel d'utilisateur

01 Présentation du produit

(1) Connecteur de réseau
(2) Connecteur de secours
(3) Point de mise à la terre
(4) BAT + Connecteur/
BAT - Connecteur
(5) Disjoncteur de batterie
(6) Connecteurs PV
(7) interrupteur photovoltaïque
(8) Ports de communication
(9) Port Wi-Fi
(10) Écran LCD

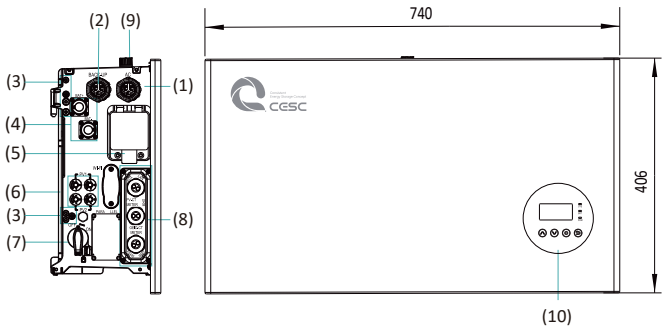

02 Accessories, Matériel et outils

2.1. Etendue de la liveaison

Onduleur (×1)	Capot supérieur (×1)	Capot gauche (×1)	Capot droit (×1)	Pied de support gauche(×1)	Pied de support droit (×1)	Connecteur PV (x2) ⓐ	Connecteur de réseau (×1)
Connecteur de secours (×1) ⓑ	Connecteur de secours (×1) ⓒ	Jeu de vis et de bornes (×1)	Module Wi-Fi (×1)	Borne AUX à 6 broches (×1)	Grille-CT (×1) Grille-CT Fil (×1)	PV-CT (×1) PV-CT Fil (×1)	Outil clé (x1) ⓐ
Guide d'installation rapide (×1)	Carte de garantie (×1)	Liste de colisage (×1)	Schéma de câblage (×1)	ⓐ Pour Venus 3600/5000/6000/8000 HVS ⓑ Pour Venus 6000/8000 HVS ⓒ Pour Venus 3600/5000 HVS/5000HVBS			

2.2. Matériel nécessaire à l'installation

Câble de grille : 6-10 mm², câble en cuivre extérieur à trois conducteurs Câble de secours : 4-6 mm², câble en cuivre extérieur à trois conducteurs	Câble DC : 4-6 mm², câble PV1-F	Câble PE : 6-8 mm²	Conduit	Câble Ethernet (Cat5e, UTP, résistant aux UV pour une utilisation en extérieur)	Prise RJ45	Borne M5 PE

2.3. Outils d'installation

T20×150mm Tournevis T20	1.2×75mm Tournevis à tête plate	Dénudeur de fil	Pince à fil réseau	Pince à sertir	Pince à presser les fils	Ruban à mesurer	Marteau perforateur, embout ϕ10	Multimètre

03 Monter l'onduleur

AVERTISSEMENT
Avant d'installer l'onduleur, veuillez vous assurer que la batterie est correctement installée.

Montez l'onduleur sur la batterie

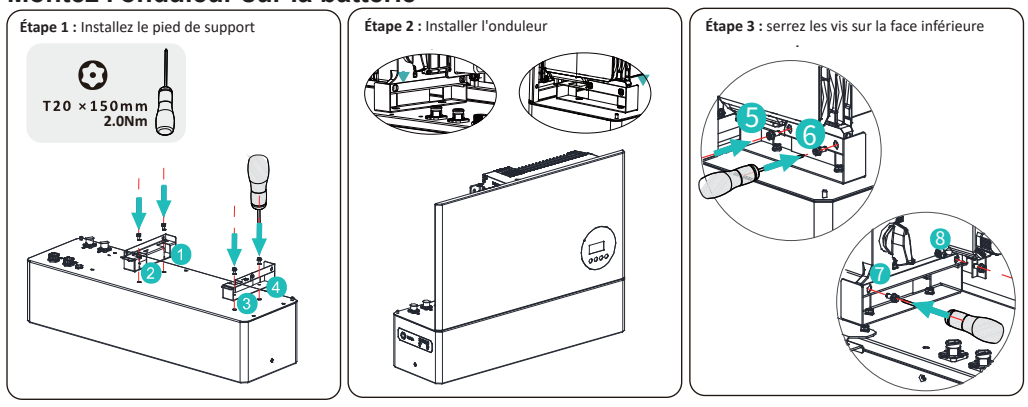

04 Connections electriques

AVERTISSEMENT
Avant d'effectuer le raccordement électrique, veuillez vous assurer que l'interrupteur PV et les disjoncteurs AC et BAT sont éteints et ne peuvent pas être réactivés.

DANGER
Vous devez protéger chaque onduleur avec un disjoncteur de réseau et de secours individuel afin de garantir que l'onduleur peut être déconnecté en toute sécurité.

NOTE !
Veuillez vous référer au schéma de câblage du système pour le câblage détaillé du système.

4.1. Connexion à la terre

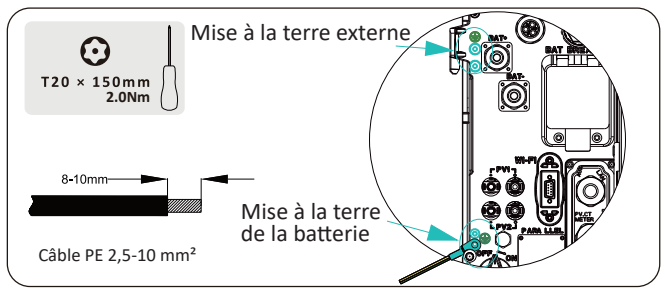

4.2. Connectez la batterie à l'onduleur

DANGER

- Danger de mort dû à un court-circuit des câbles d'alimentation de la batterie
- Toucher la connexion en court-circuit de la batterie entraîne des blessures importantes, voire la mort, causées par un choc électrique et une libération massive d'énergie.
- Coupez le disjoncteur batterie situé à gauche de l'onduleur.
- Éteignez l'interrupteur de la batterie.
- Connectez complètement les deux extrémités d'un câble d'alimentation de batterie avant de connecter le câble d'alimentation suivant pour éviter un court-circuit entre les câbles d'alimentation de batterie positif et négatif.

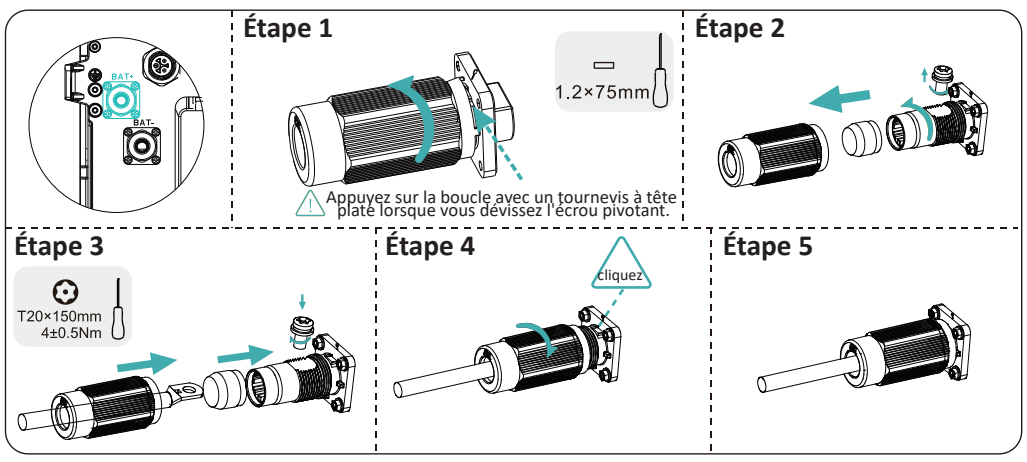

4.3. Préparez-vous à la connexion au réseau et à la sauvegarde

Avertissement

Pour le Venus 5000 HVS, la spécification maximale autorisée du disjoncteur de réseau est de 50 A, tandis que la section transversale du conducteur en cuivre pour la connexion au réseau doit être de 10 mm². Vous devez utiliser APP ou CESC Cloud pour effectuer le bon réglage lors de la sélection de la spécification du disjoncteur de réseau 32A ou 40A et de la section transversale du conducteur en cuivre appropriée, sinon cela augmente le risque de déclenchement du disjoncteur dans des conditions de fonctionnement normales.

Recommandation de connexion AC pour le Venus 3600 HVS

Description	Max. Actuel	Type de disjoncteur	Section transversale de câble recommandée
Côté grille	32 A	63 A	6 ~ 10 mm²
Côté sauvegarde	16 A	32 A	4 ~ 6 mm²

Recommandation de connexion AC pour le Venus 5000 HVS/Venus 5000 HVBS

Description	Max. Actuel	Type de disjoncteur	Section transversale de câble recommandée
Côté grille	43.5 A	63 A	10 mm²
Côté sauvegarde	21.7 A	32 A	4 ~ 6 mm²

Recommandation de connexion AC pour le Venus 6000 HVS

Description	Max. Actuel	Type de disjoncteur	Section transversale de câble recommandée
Côté grille	50 A	63 A	10 mm²
Côté sauvegarde	50 A	63 A	10 mm²

Recommandation de connexion AC pour le Venus 8000 HVS

Description	Max. Actuel	Type de disjoncteur	Section transversale de câble recommandée
Côté grille	50 A	63 A	10 mm²
Côté sauvegarde	50 A	63 A	10 mm²

4.4. Connectez les câbles d'alimentation du réseau et de secours

L'insert de douille du connecteur AC du Venus 6000 HVS et du Venus 8000 HVS est noir.
L'insert de douille du connecteur de secours du Venus 6000 HVS et du Venus 8000 HVS est bleu.
L'insert de douille du connecteur AC du Venus 6000 HVS et du Venus 8000 HVS est noir.

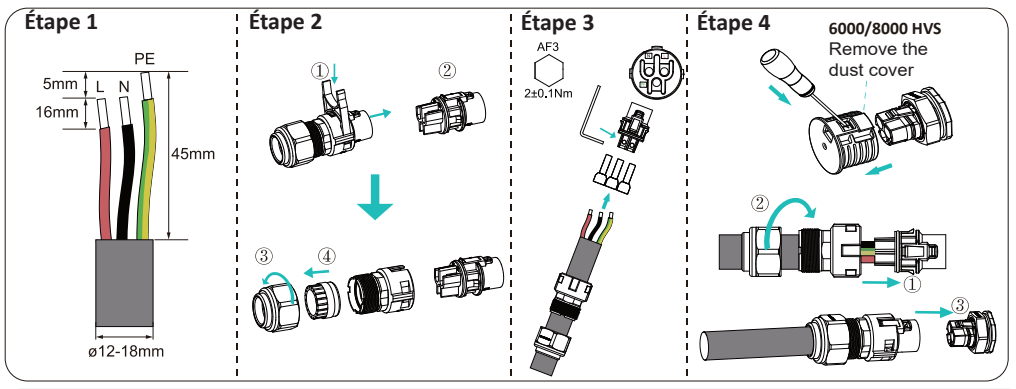

Les étapes de câblage conviennent uniquement à la connexion de secours du Venus 3600 HVS&Venus 5000 HVS&Venus 5000 HVBS.

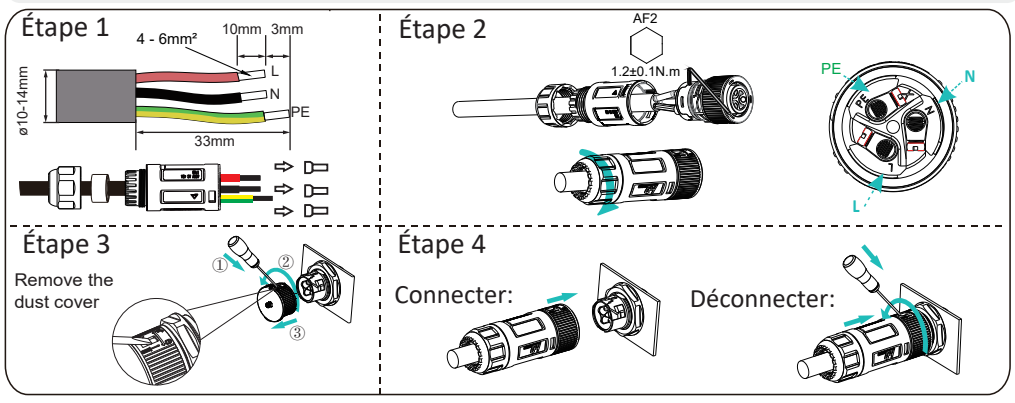

4.5. Connexion PV

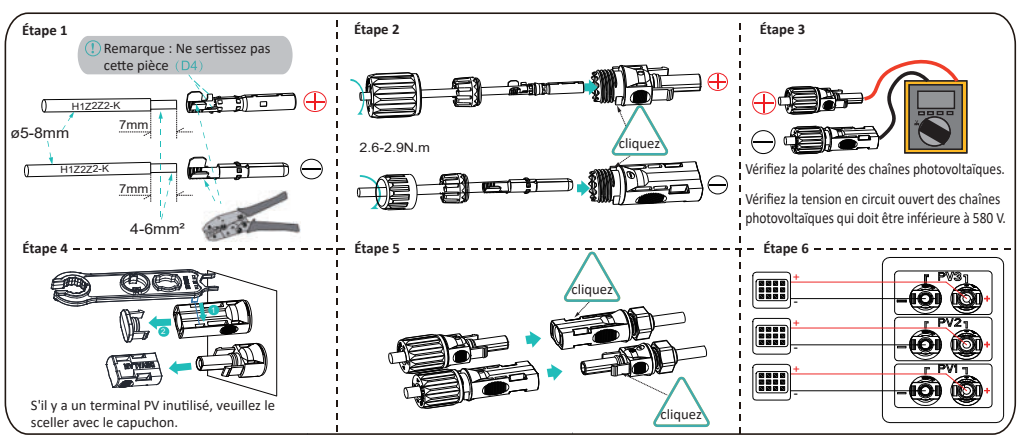

4.6. Comment déconnecter les connecteurs PV

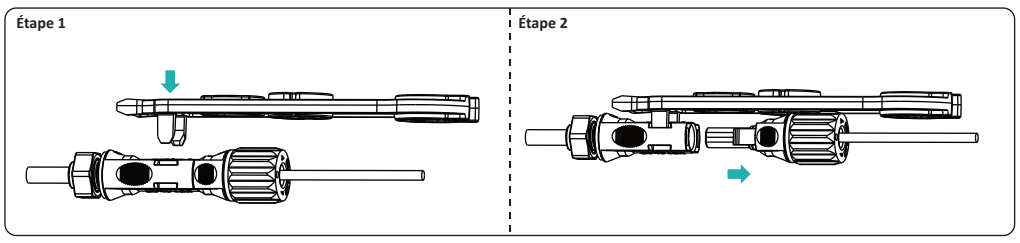

05 Connexion de communication

5.1. AUX/LAN/PV-CT/DRM/Grille-CT Mètre/RS485/BMS Connecion

Les ports de connexion de communication sont les suivants :

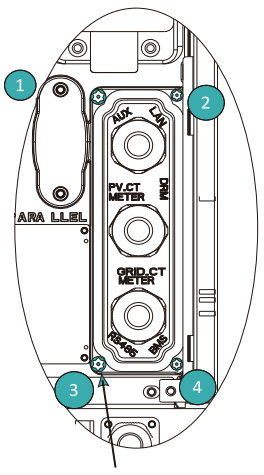



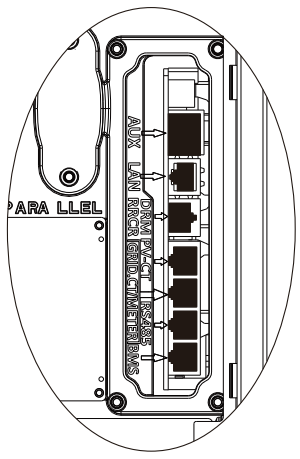

Conservez les quatre vis du couvercle COM lors de leur démontage.

ITIM N°	1	2	3	4	5	6	7	8
BMS	NC	RS485_A4	NC	CAN1_H	CAN1_L	NC	RS485_B4	NC
RS485	12V	NC	GND	RS485_B5	RS485_A5	NC	NC	NC
GRID_CT/METER	GRID_CT-	GRID_CT+	RS485_A7	NC	NC	RS485_B7	NC	NC
PV_CT	PV_CT-	PV_CT+	RS485_A7	NC	NC	RS485_B7	NC	NC
DRM/RRCR	DRED1/5	DRED2/6	DRED3/7	DRED4/8	REFGEN/0	COMLOAD/0		
AUX	DO1_NO	DO1_COM	DO1_NC	DI_NEGATIVE	DI_POSITIVE	GND		

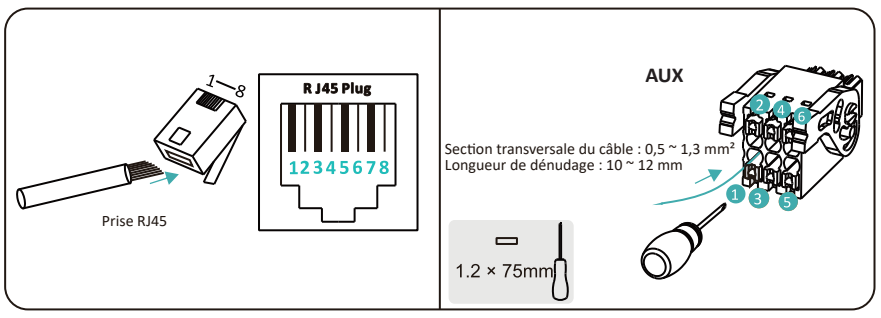

5.2. Collegare i cavi di comunicazione tra inverter e batteria (BMS)

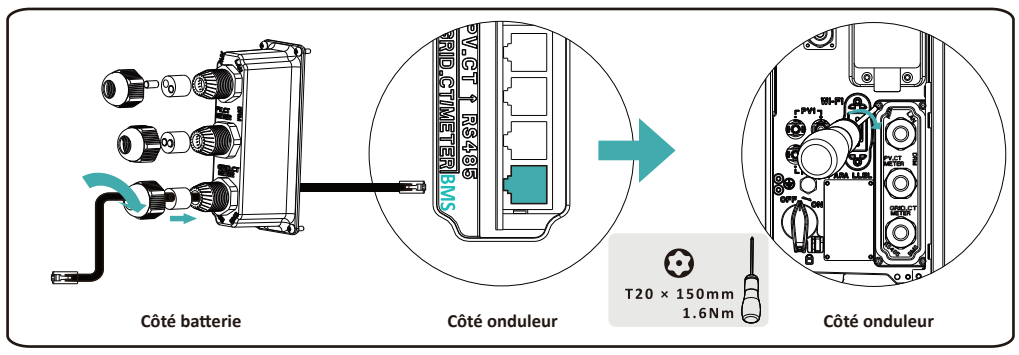

5.3. Câblage du TC

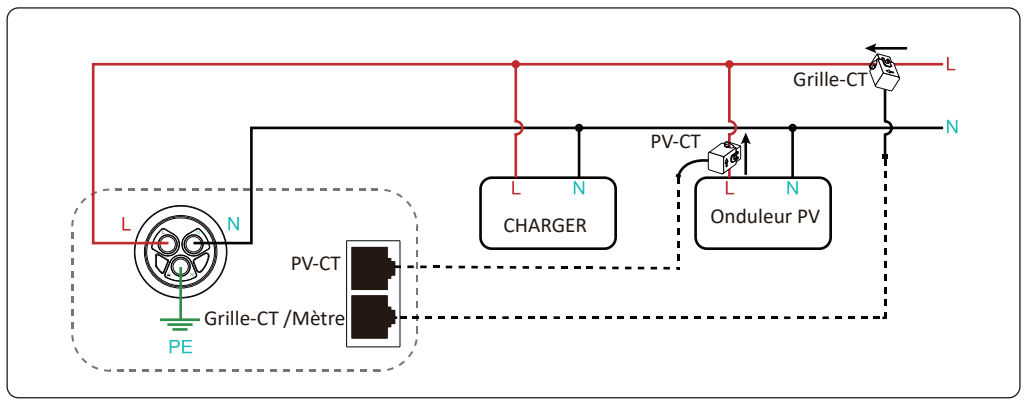

06 Montez les couvercles et le module Wi-Fi de l'onduleur

6.1. Montez le capot supérieur

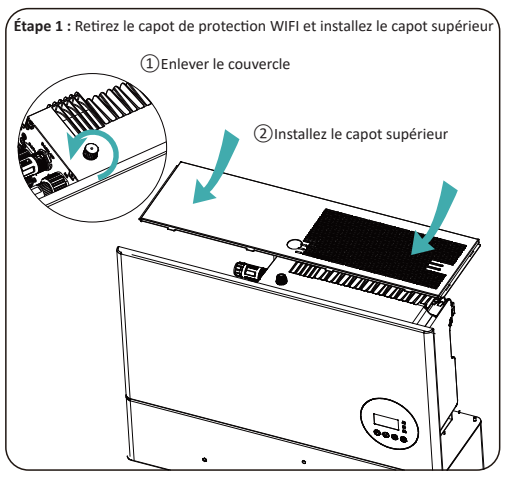

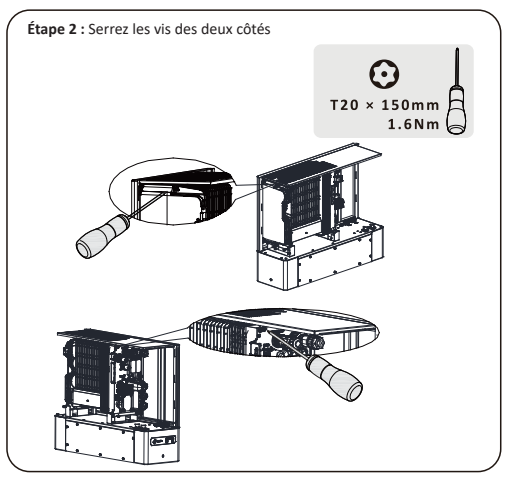

6.2. Montez le capot droit

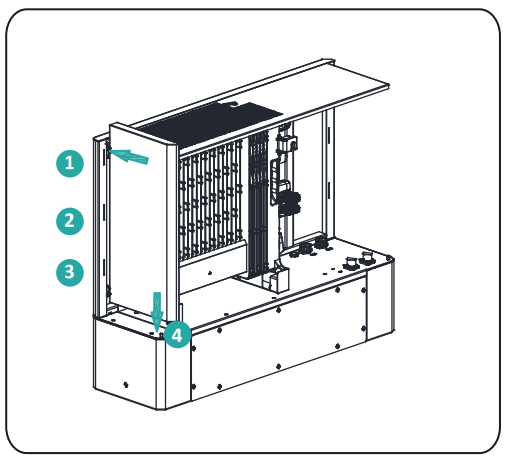

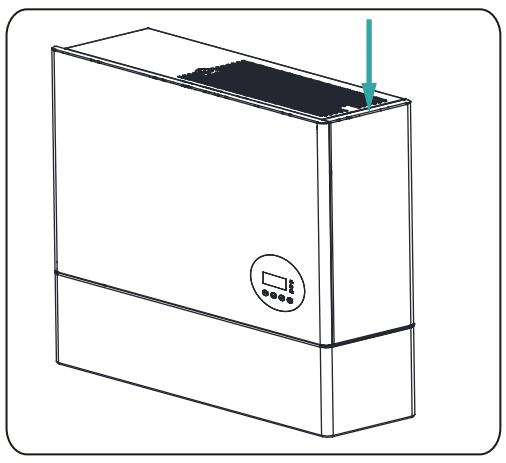

6.3. Montez le module Wi-Fi

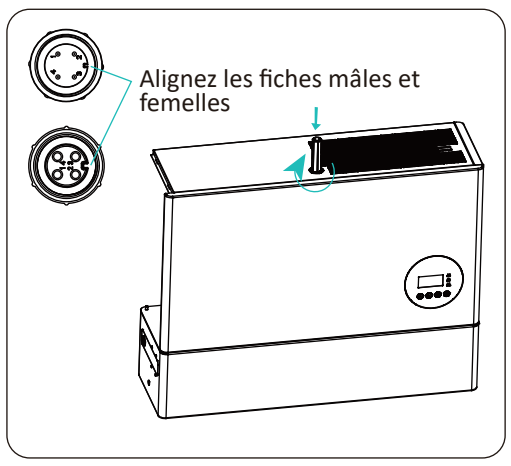

07 Mise en service

⚠ AVERTISSEMENT

Ne jamais mettre sous tension sans une installation et une connexion électrique correctes et fiables.

Suivez les étapes de mise en service dans le manuel d'utilisation de CESC POWER APP et incluent également les étapes pour télécharger l'application et enregistrer un compte, mettre le produit sous tension, configurer le module Wi-Fi, définir les paramètres du système et faire fonctionner le système. Après avoir terminé la mise en service, veuillez soumettre le rapport de mise en service.

08 Allumer/éteindre la procédure du système de stockage d'énergie

8.1. Procédure de mise sous tension du système

1) Allumez le disjoncteur de batterie qui se trouve sur le côté gauche de l'onduleur.
2) Allumez l'interrupteur de batterie du système de batterie.
3) Allumez le disjoncteur AC entre le port réseau de l'onduleur et le réseau.
4) Allumez le disjoncteur AC entre le port de secours de l'onduleur et les charges.
5) Allumez l'interrupteur AC (le cas échéant) en bas à gauche de l'onduleur.
6) Allumez le disjoncteur AC (le cas échéant) entre l'onduleur photovoltaïque et le réseau.

8.2. Procédure de mise hors tension du système

1) Coupez le disjoncteur AC entre l'onduleur et les charges.
2) Éteignez l'interrupteur PV (le cas échéant) en bas à gauche de l'onduleur.
3) Éteignez l'interrupteur photovoltaïque entre la chaîne photovoltaïque et l'onduleur, le cas échéant.
4) Éteignez l'interrupteur de batterie du système de batterie.
5) Éteignez le disjoncteur de batterie qui se trouve sur le côté gauche de l'onduleur.
6) Coupez le disjoncteur AC entre l'onduleur et le réseau.

09 Montez le couvercle gauche

Assurez-vous que tout le câblage est terminé et que le système de stockage d'énergie fonctionne normalement, puis installez le cache-câble sur le côté gauche de l'onduleur.

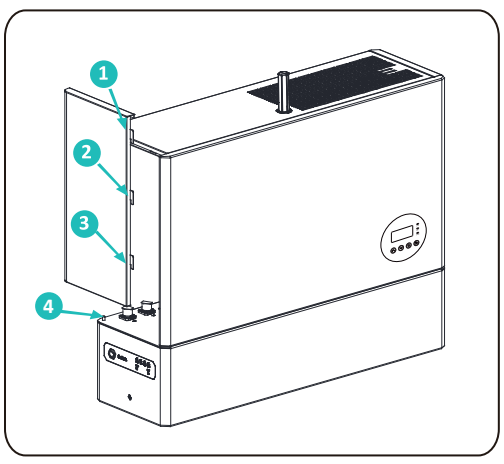

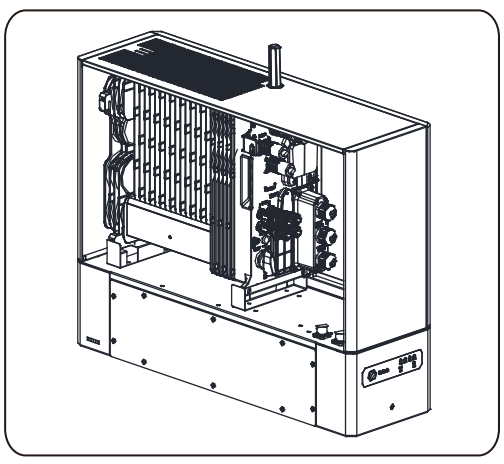

Veuillez vous référer au manuel d'utilisation de CESC POWER APP pour mettre en service ce système de stockage d'énergie !