Consistent Energy Storage Concept CESC

GUIDE D'INSTALLATION RAPIDE

r stockage d'énergie Venus 4000/ 5000/ 6000 / 8000 / 10000 /12000 / 15000 HVT

Recherche du manuel d'utilisation

01 Présentation du produit

(1) Connecteur de secours
(2) Connecteur réseau
(3) Point de mise à la terre
(4) Commutateur PV
(5) Connecteurs PV
(6) Connecteur BAT + / Connecteur BAT -
(7) Disjoncteur de batterie
(8) Ports de communication
(9) Port Wi-Fi
(10) Écran LCD

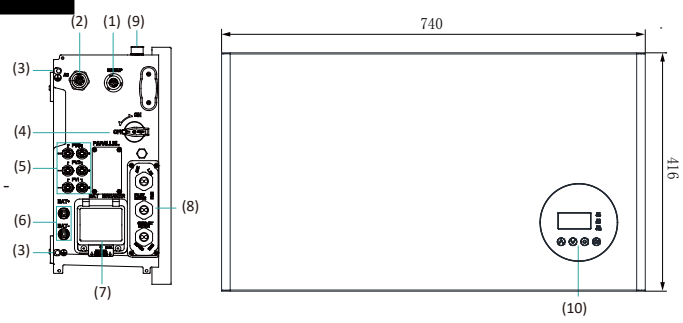

02 Accessoires, matériel et outils

2.1. Étendue de la livraison

Onduleur (×1)	Couvercle supérieur (×1)	Couverture droite (×1)	Couverture gauche (×1)	Gauche Pied d'appui (×1)	Droite Pied d'appui (×1)	Connecteur grille (×1)	Connecteur de sauvegarde (×1)
Connecteurs PV (×3)	Module Wi-Fi (×1)	6 Pin AUX Terminal (×1) Terminals(x7) Bloc de bornes AUX à 6 broches (×2)	OT Terminal (×5) M5 Screws (×9) Vis et jeu de bornes (×1)	Clé (×1)	Mètre (×1)	Câble de communication du compteur (×1)	Installation rapide Guide (×1)
Schéma de câblage (x1)	Liste de colisage (x1)	Carte de garantie (x1)					

2.2. Matériel nécessaire pour l'installation

Câble extérieur à trois conducteurs en cuivre	Câble CC : PV1-F	Câble PE	Ducts	Câbles Ethernet (Cat5e, UTP, résistants aux UV pour une utilisation en extérieur)	Fiches RJ45	Terminal M5 PE

2.3. Outils d'installation

T20×150mm Tournevis T20	1.2×75mm Tournevis à tête plate	Pince à dénuder	Réseau Serre-câble	Pince à sertir	Pince à sertir les fils	Mètre ruban	Marteau perforateur, foret ϕ10	Multimètre

03 Installez l'onduleur

⚠ AVERTISSEMENT
Avant d'installer l'onduleur, assurez-vous que la batterie est correctement installée.

Installez l'onduleur sur la batterie.

Étape 1

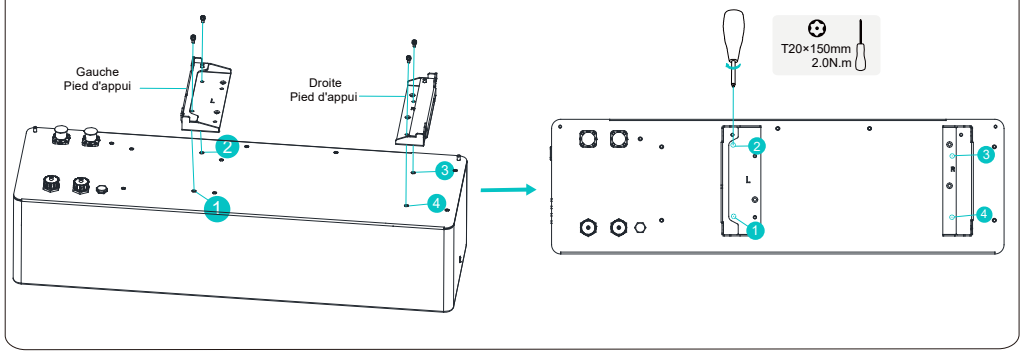

Étape 2

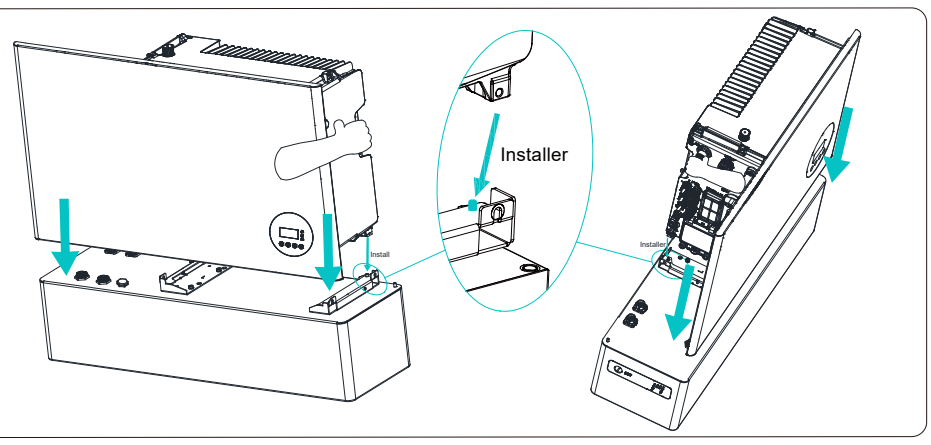

Étape 3

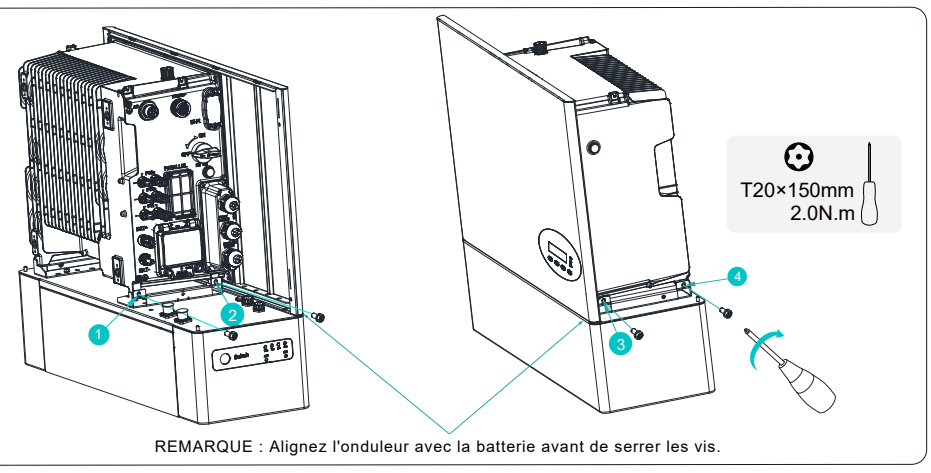

REMARQUE : Alignez l'onduleur avec la batterie avant de serrer les vis.

04 Connexions électriques

⚠ AVERTISSEMENT
Avant d'effectuer le raccordement électrique, assurez-vous que l'interrupteur PV et les disjoncteurs CA et BAT sont désactivés et ne peuvent pas être réactivés.

⚠ DANGER
Vous devez protéger chaque onduleur à l'aide d'un disjoncteur réseau et d'un disjoncteur de secours individuels afin de garantir que l' onduleur puisse être déconnecté en toute sécurité.

⚠ REMARQUE
Veuillez vous reporter au schéma de câblage du système pour obtenir des informations détaillées sur le câblage du système.

4.1. Connexion à la terre

Étape 1 : Connexion de mise à la terre externe

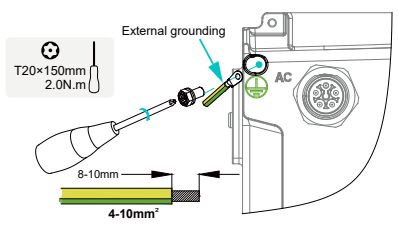

Étape 2 : Point de mise à la terre de l'onduleur avec batterie

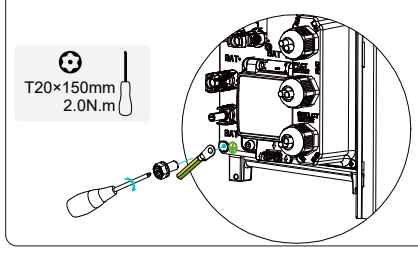

4.2. Préparez-vous à la connexion au réseau et à la sauvegarde

Recommandation de raccordement CA pour Venus 4000 HVT			
Description	Courant max.	Type de disjoncteur	Section de câble recommandée
Côté réseau	11.6 A	16 A	2.5 ~ 6 mm²
Côté sauvegarde	8.7 A	16 A	2.5 ~ 6 mm²

Recommandation de raccordement CA pour Venus 5000 HVT			
Description	Courant max.	Type de disjoncteur	Section de câble recommandée
Côté réseau	14.5 A	25 A	4~ 6 mm²
Côté sauvegarde	10.9 A	16 A	2.5 ~ 6 mm²

Recommandation de raccordement CA pour Venus 6000 HVT			
Description	Courant max.	Type de disjoncteur	Section de câble recommandée
Côté réseau	17.4 A	25 A	4 ~ 6 mm²
Côté sauvegarde	13.0 A	25 A	2.5 ~ 6 mm²

Recommandation de raccordement CA pour Venus 8000 HVT			
Description	Courant max.	Type de disjoncteur	Section de câble recommandée
Côté réseau	23.2 A	32 A	4 ~ 6 mm²
Côté sauvegarde	17.4 A	25 A	4 ~ 6 mm²

Recommandation de raccordement CA pour Venus 10000/12000/15000 HVT			
Description	Courant max.	Type de disjoncteur	Section de câble recommandée
Côté réseau	29 A	40 A	6 mm²
Côté sauvegarde	21.7 A	32 A	4 ~ 6 mm²

Étape 1

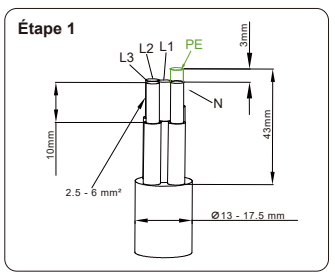

Étape 2

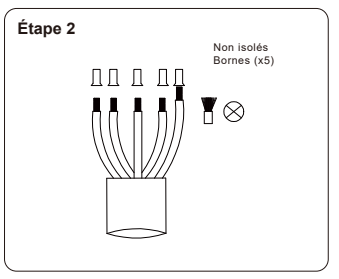

Étape 3

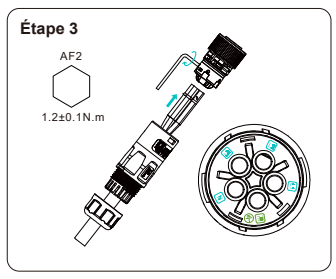

Étape 4

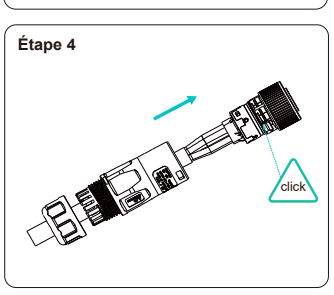

Étape 5

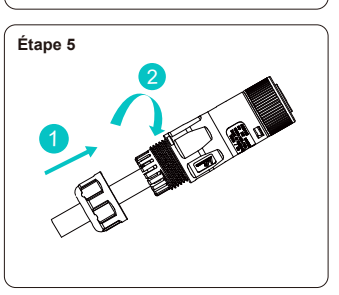

Étape 6

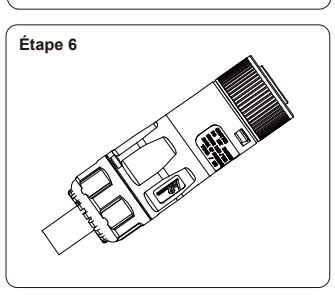

Les étapes pour la connexion de secours sont similaires à celles pour la connexion au réseau.
N'installez pas la grille et le connecteur de secours sur l'onduleur.

REMARQUE !
Lors de l'installation des câbles, veillez à ce qu'aucune force externe n'agisse sur les câbles ou les connecteurs de l'onduleur.

4.3. Débranchez le connecteur réseau et de secours.

Grille

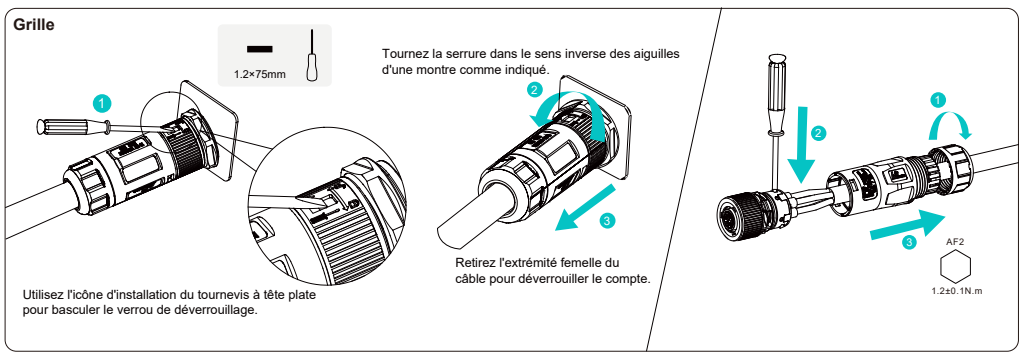

Sauvegarde

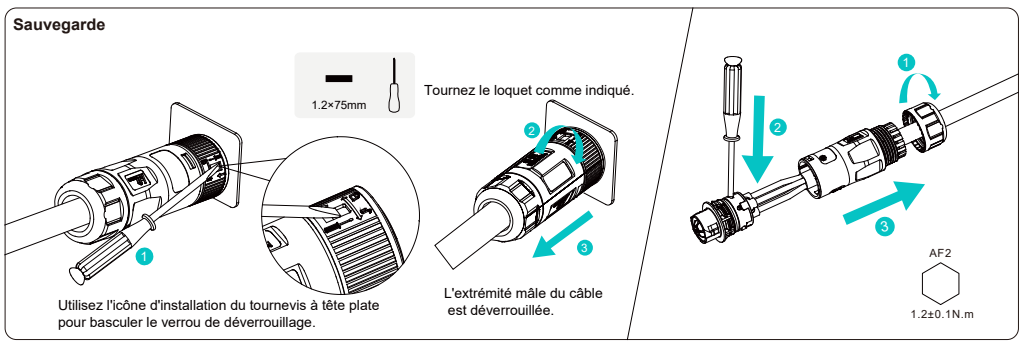

4.4. Raccordement PV

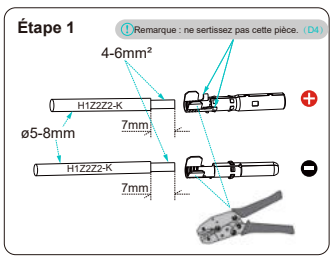

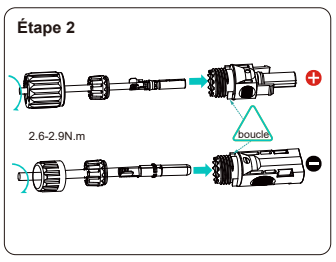

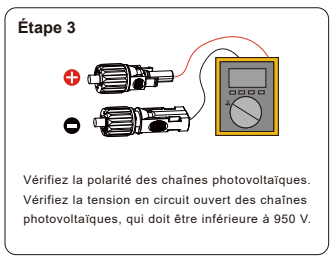

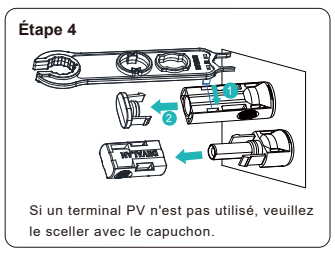

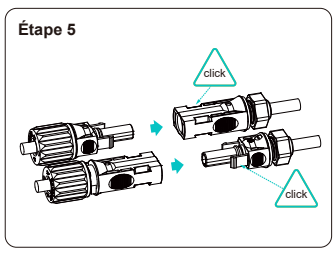

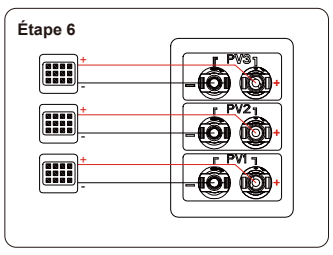

4.5. Connectez la batterie à l'onduleur.

DANGER

- Danger de mort dû à un court-circuit des câbles d'alimentation de la batterie.
- Le fait de toucher la connexion en court-circuit de la batterie entraîne des blessures graves, voire mortelles, causées par un choc électrique et une libération d'énergie massive.
- Coupez le disjoncteur de la batterie situé à gauche de l'onduleur.
- Coupez l'interrupteur de la batterie.
- Connectez complètement les deux extrémités d'un câble d'alimentation de la batterie avant de connecter le câble d'alimentation suivant afin d'éviter tout court-circuit entre les câbles d'alimentation positif et négatif de la batterie.

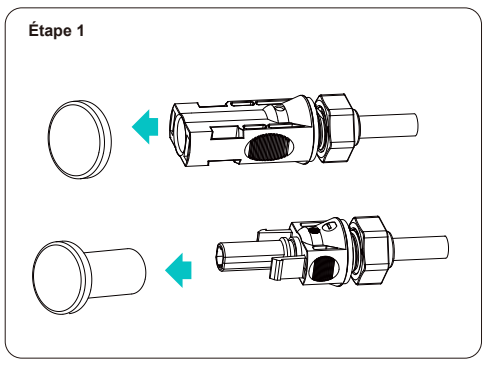

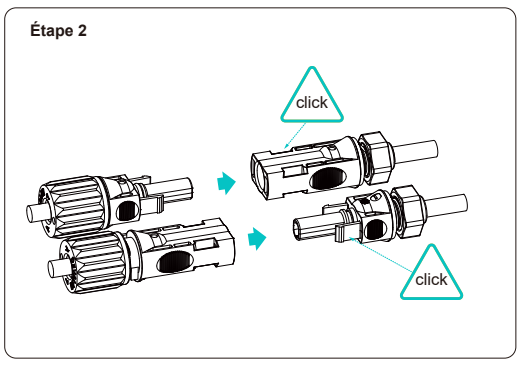

4.6. Comment déconnecter les connecteurs PV

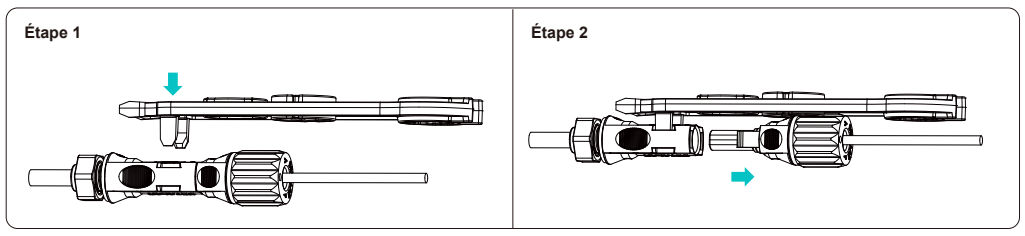

05 Raccordement de communication

5.1. Raccordement AUX / LAN / DRM&RRCR / Compteur / RS485 / BMS

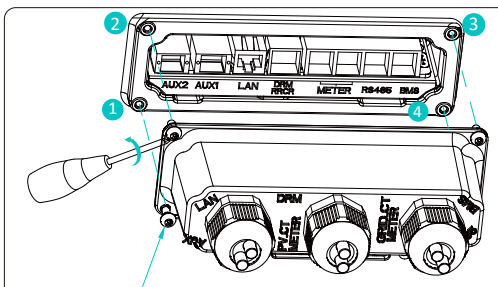

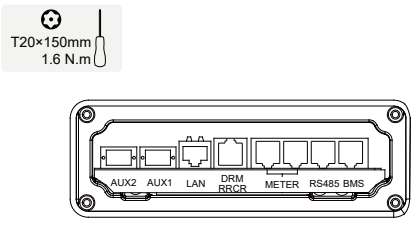

N° / ÉLÉMENT	1	2	3	4	5	6	7	8
BMS	NC	RS 485_A4	NC	CAN1_H	CAN1_L	NC	RS 485_B4	NC
RS485	12V	DEBUG_RXD_COM	GND	RS 485_B5	RS 485_A5	NC	DEBUG_TXD_COM	NC
METER	NC	NC	RS485_A7	NC	NC	RS 485_B7	NC	NC
DRM	DRED 1/5	DRED 2/6	DRED 3/7	DRED 4/8	REF GEN/0	COM LOAD/0	NC	NC
RRCR	K1	K2	K3	K4	3.3V	NC		
AUX 1	DO1_NO	DO1_COM	DO1_NC	DI_negative	DI_positive	GND		
AUX 2	DO2_NO	DO2_COM	DO2_NC	DI_negative	DI_positive	GND		

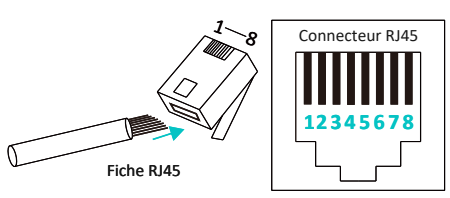

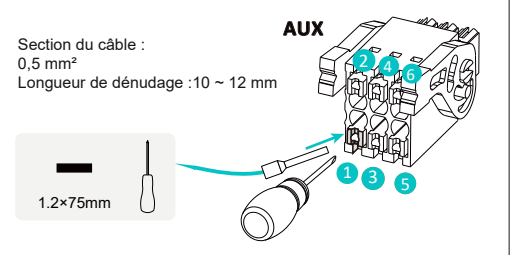

5.2. Raccordement des câbles de communication entre l'onduleur et la batterie (BMS)

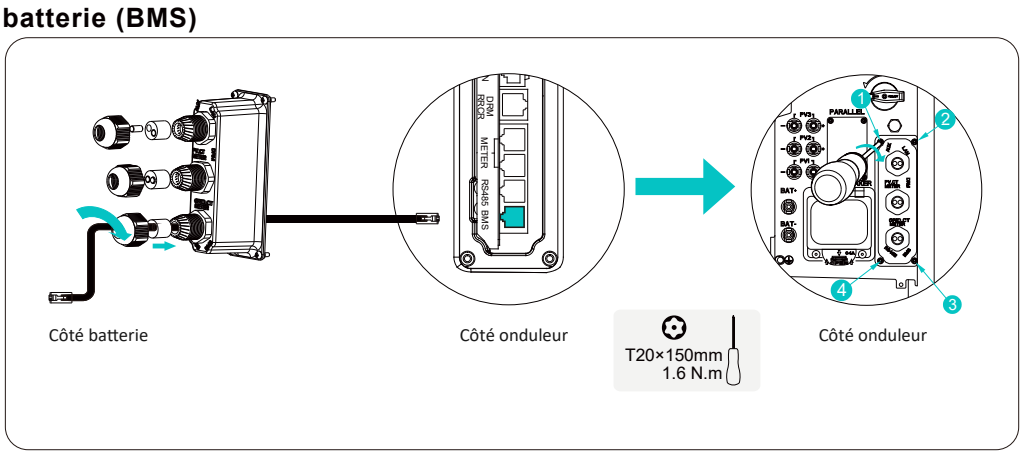

06 Montez les capots de l'onduleur

6.1. Monter le capot supérieur

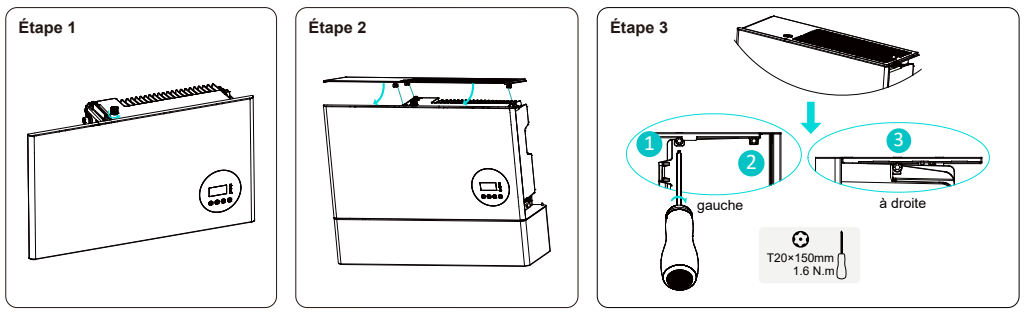

6.2. Monter le capot droit

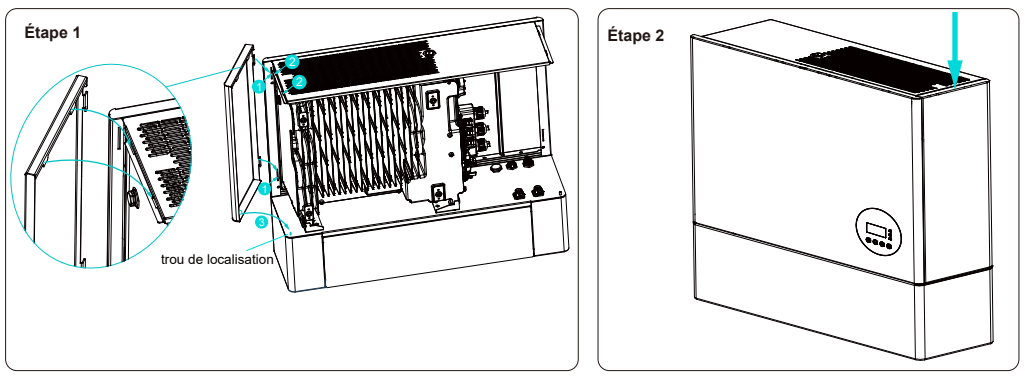

6.3. Connecter le connecteur réseau/secours et monter le capot gauche

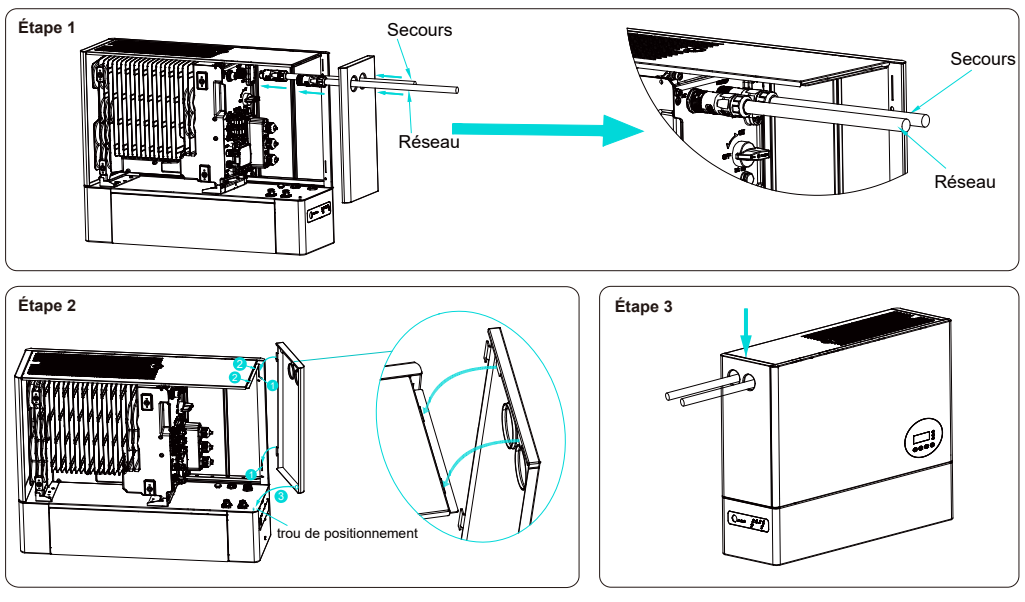

07 Monter le module Wi-Fi

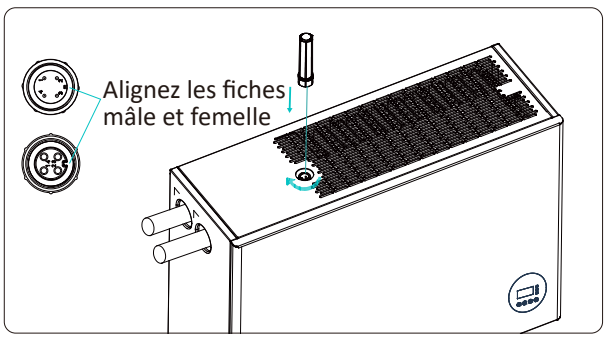

08 Mise en service

AVERTISSEMENT

Ne jamais mettre sous tension sans une installation et un raccordement électrique corrects et fiables.

09 Procédure de mise sous tension / hors tension du système de stockage d'énergie

9.1. Procédure de mise sous tension du système

1) Activez le disjoncteur de la batterie situé sur le côté gauche de l'onduleur.
2) Activez l'interrupteur de la batterie du système de batterie.
3) Activez le disjoncteur CA entre le port réseau de l'onduleur et le réseau.
4) Activez le disjoncteur CA entre le port de secours de l'onduleur et les charges.
5) Activez l'interrupteur PV (le cas échéant) en bas à gauche de l'onduleur.
6) Activez le disjoncteur CA (le cas échéant) entre l'onduleur PV et le réseau.

9.2. Procédure de mise hors tension du système

1) Désactivez le disjoncteur CA entre l'onduleur et les charges.
2) Désactivez l'interrupteur PV (le cas échéant) en bas à gauche de l'onduleur.
3) Désactivez l'interrupteur PV entre la chaîne PV et l'onduleur, s'il y en a un.
4) Désactivez l'interrupteur de la batterie du système de batterie.
5) Désactivez le disjoncteur de la batterie situé sur le côté gauche de l'onduleur.
6) Désactivez le disjoncteur CA entre l'onduleur et le réseau.

Veuillez vous référer au manuel d'utilisation pour mettre en service ce système de stockage d'énergie !