Consistent Energy Storage Concept

CESC

SCHNELLINSTALLATIONSANLEITUNG

Inverter per accumulo di energia monofase Venus 3600/5000/6000/8000 HVS/5000 HVBS

412-10013-00

01 Produktübersicht

(1) Netzanschluss
(2) Backup-Anschluss
(3) Erdungspunkt
(4) BAT + Anschluss/ BAT - Anschluss
(5) Batterieschutzschalter
(6) PV-Anschluss
(7) PV-Schalter
(8) Kommunikationsanschluss
(9) WLAN-Anschluss
(10) LCD-Display

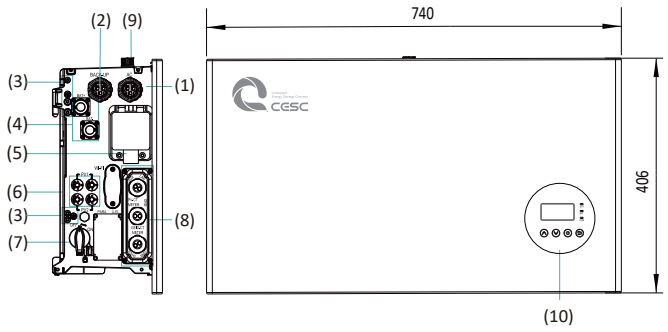

02 Zubehör, Material und Werkzeuge

2.1. Lieferumfang

 Wechselrichter (×1)	 Obere Abdeckung (×1)	 Linke Abdeckung (×1)	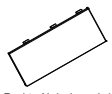 Rechte Abdeckung (×1)	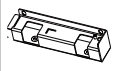 Linker Stützfuß (×1)	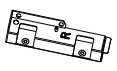 Rechter Stützfuß (×1)	 PV-Anschluss (x2) ⓐ	 Gitterverbinder (×1)
 Backup-Anschluss (×1) ⓑ	 Backup-Anschluss (×1) ⓒ	 Schrauben- und Klemmensatz (×1)	 WiFi-Modul (×1)	 6-poliger AUX-Anschluss	 Gitter-CT (×1) Grid-CT-Kabel (×1)	 PV-CT-Kabel (×1) PV-CT-Kabel (×1)	 Schraubenschlüssel-werkzeug (×1) ⓐ
 APP-Benutzerh-andbuch (×1)	 Schnellinstallation sanleitung (×1)	 Garantiekarte (×1)	 Packliste (×1)	 Schaltplan (×1)	ⓐ Für Venus 3600/5000/6000/8000 HVS ⓑ Für Venus 6000/8000 HVS ⓒ Für Venus 3600/5000 HVS/5000 HVBS		

2.2. Für die Installation erforderliche Materialien

 Dreiadriges Kupferkabel für den Außenbereich	 Gleichstromkabel: PV1-F	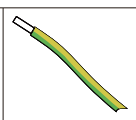 PE Kabel	 Leitung	 Ethernet-Kabel (Cat5e, UTP, UV-beständig für den Einsatz im Außenbereich)	 RJ45-Stecke	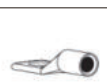 M5 PE-Klemme

2.3. Installationstools

 T20 Schraubendreher	 Flachkopfschrau-benzieher	 Abisolierzange	 Netzwerk Kabelklemme	 Crimpzange	 Drahtpresszange	 Maßband	 Bohrhammer, Bohrer ø10	 Multimeter

03 Montieren Sie den Wechselrichter

⚠ WARNUNG
Stellen Sie vor der Installation des Wechselrichters sicher, dass die Batterie ordnungsgemäß installi-ert ist.

Montieren Sie den Wechselrichter an der Batterie

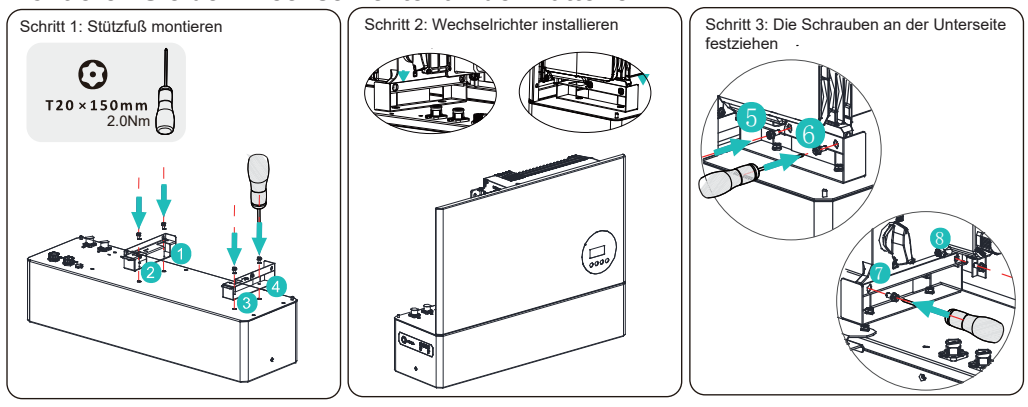

04 Elektrische Anschlüsse

⚠ WARNUNG
Stellen Sie vor dem elektrischen Anschluss sicher, dass der PV-Schalter und die AC- und BAT-Leistungss-chalter ausgeschaltet sind und nicht wieder aktiviert werden können.

⚠ GEFAHR
Sie müssen jeden Wechselrichter mit einem individuellen Netz- und Backup-Leistungsschalter schützen, um sicherzustellen, dass der Wechselrichter sicher getrennt werden kann.

⚠ NOTIZ
Eine detaillierte Beschreibung der Systemverdrahtung finden Sie im Systemverdrahtungsplan.

4.1. Erdungsanschluss

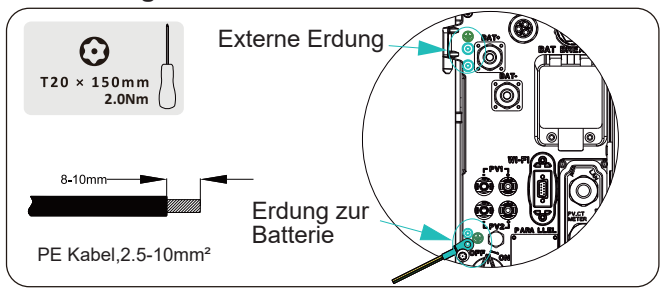

4.2. Schließen Sie die Batterie an den Wechselrichter an

⚠ GEFAHR

- Lebensgefahr durch Kurzschluss der Batteriestromleitungen.
- Das Berühren des Kurzschlussanschlusses der Batterie führt zu erheblichen Verletzungen oder sogar zum Tod durch Stromschlag und massive Energiefreisetzung.
- Schalten Sie den Batterieschalter an der Unterseite des Wechselrichters aus.
- Schalten Sie den Batterieschalter der Batterie aus.
- Schließen Sie beide Enden eines Batteriestromkabels vollständig an, bevor Sie das nächste Stromkabel anschließen, um einen Kurzschluss zwischen dem positiven und dem negativen Batteriestromkabel zu vermeiden.

4.3. Vorbereitung für Netz- und Backup-Verbindung

⚠ WARNUNG
Für Venus 5000 HVS beträgt die maximal zulässige Netztrennschalterspezifikation 50 A, gleichzeitig muss der Kupferleiterquerschnitt für den Netzanschluss 10 mm² betragen. Sie sollten APP oder CESC Cloud verwenden, um die richtige Einstellung vorzunehmen, wenn Sie die Netztrennschalterspezifikation 32 A oder 40 A und einen geeigneten Kupferleiterquerschnitt auswählen, da sonst die Gefahr steigt, dass der Trennschalter unter normalen Betriebsbedingungen auslöst.

AC-Anschlussempfehlung für Venus 3600 HVS

Beschreibung	Maximale Spannung	Leistungsschaltertyp	Empfohlener Kabelquerschnitt
Gitterseite	32 A	63 A	6 ~ 10 mm²
Backup-Seite	16 A	32 A	4 ~ 6 mm²

AC-Anschlussempfehlung für Venus 5000 HVS/Venus 5000 HVBS

Beschreibung	Maximale Spannung	Leistungsschaltertyp	Empfohlener Kabelquerschnitt
Gitterseite	43.5 A	63 A	10 mm²
Backup-Seite	21.7 A	32 A	4 ~ 6 mm²

AC-Anschlussempfehlung für Venus 6000 HVS

Beschreibung	Maximale Spannung	Leistungsschaltertyp	Empfohlener Kabelquerschnitt
Gitterseite	50 A	63 A	10 mm²
Backup-Seite	50 A	63 A	10 mm²

AC-Anschlussempfehlung für Venus 8000 HVS

Beschreibung	Maximale Spannung	Leistungsschaltertyp	Empfohlener Kabelquerschnitt
Gitterseite	50 A	63 A	10 mm²
Backup-Seite	50 A	63 A	10 mm²

4.4. Netz- und Backup-Stromkabel anschließen

Die Verdrahtungsschritte sind auch für den Backup-Anschluss von Venus 6000 HVS und Venus 8000 HVS geeignet.
Der Buchseneinsatz des Backup-Steckers der Venus 6000 HVS&Venus 8000 HVS ist blau.
Der Buchseneinsatz des AC-Steckers der Venus 6000 HVS&Venus 8000 HVS ist schwarz.

Die Verdrahtungsschritte sind nur für den Backup-Anschluss von Venus 3600 HVS&Venus 5000 HVS&Venus 5000 HVBS geeignet.

4.5. PV-Anschluss

4.6. So trennen Sie die PV-Anschlüsse

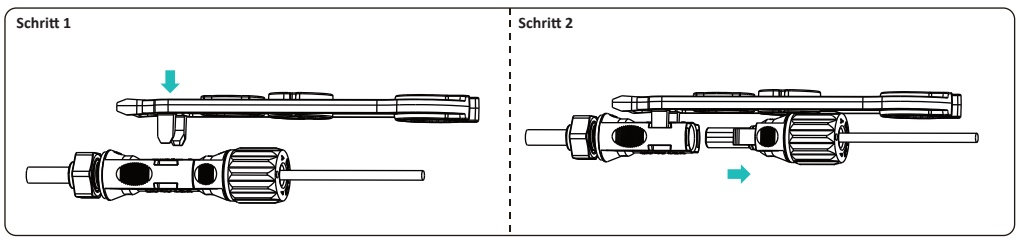

05 Kommunikationsverbindung

5.1. AUX&LAN&PV-CT&DRM&Grid-CT Meter&RS485&BMS-Verbindung

Die Kommunikationsverbindungsports sind wie folgt:

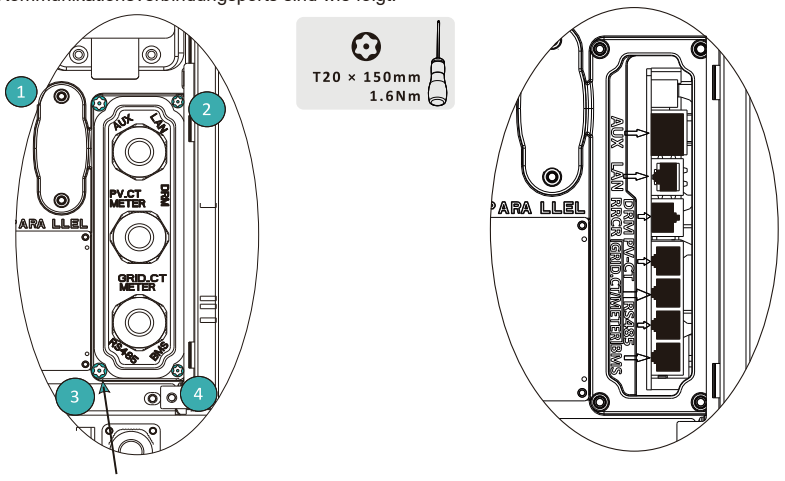

Bewahren Sie die vier Schrauben der COM-Abdeckung während der Demontage auf.

Nr / ARTIKEL	1	2	3	4	5	6	7	8
BMS	NC	RS485_A4	NC	CAN1_H	CAN1_L	NC	RS485_B4	NC
RS485	12V	NC	GND	RS485_B5	RS485_A5	NC	NC	NC
GRID_CT/METER	GRID_CT-	GRID_CT+	RS485_A7	NC	NC	RS485_B7	NC	NC
PV_CT	PV_CT-	PV_CT+	RS485_A7	NC	NC	RS485_B7	NC	NC
DRM/RRCR	DRED1/5	DRED2/6	DRED3/7	DRED4/8	REFGEN/0	COMLOAD/0		
AUX	DO1_NO	DO1_COM	DO1_NC	DI_NEGATIVE	DI_POSITIVE	GND		

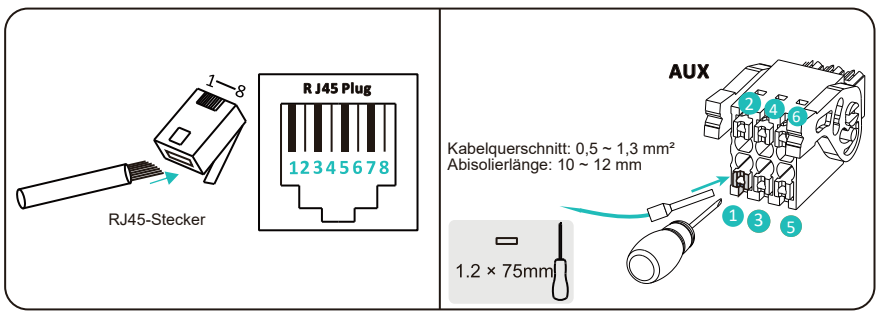

5.2. Verbinden Sie die Kommunikationskabel zwischen Wechselrichter und Batterie (BMS).

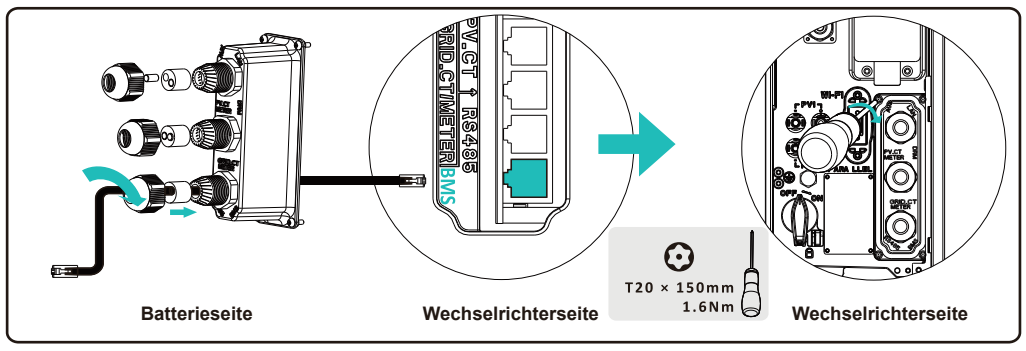

5.3. CT Verdrahtung

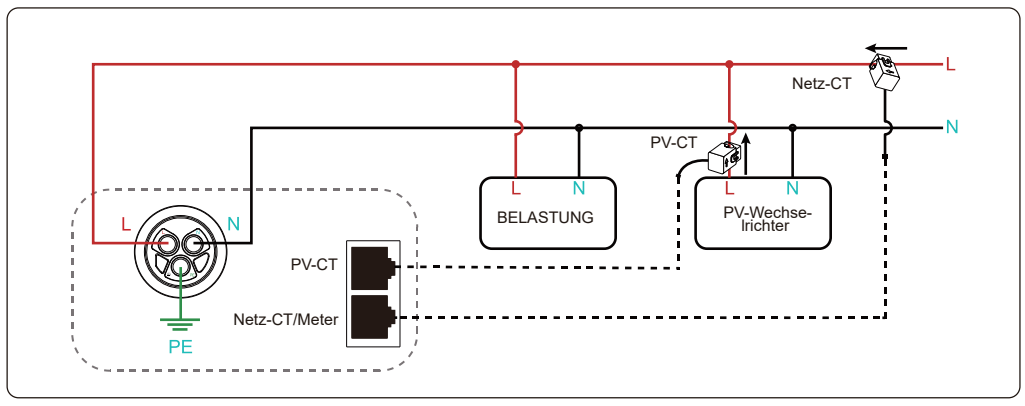

06 Montieren Sie die Abdeckungen und das WLAN-Modul des Wechselrichters

6.1. Montieren Sie die obere Abdeckung

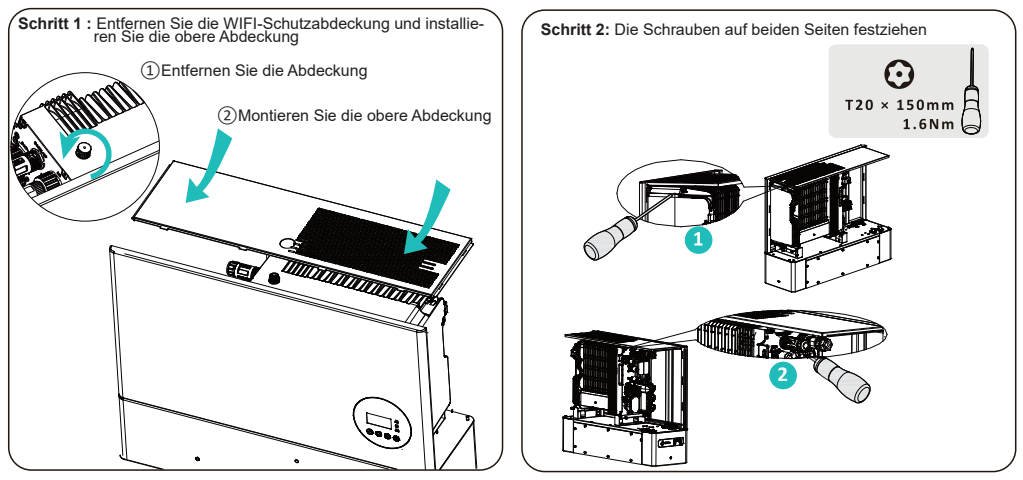

6.2. Montieren Sie die rechte Abdeckung

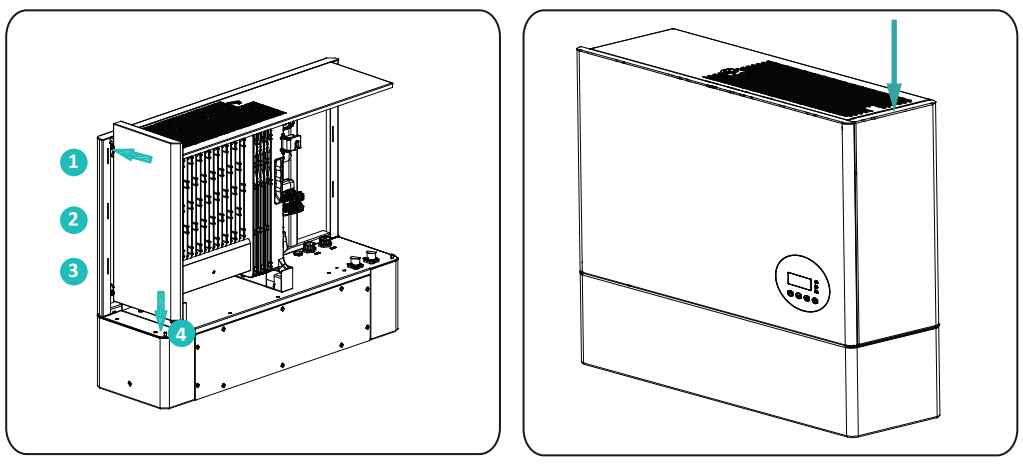

6.3. Montieren Sie das Wi-Fi-Modul

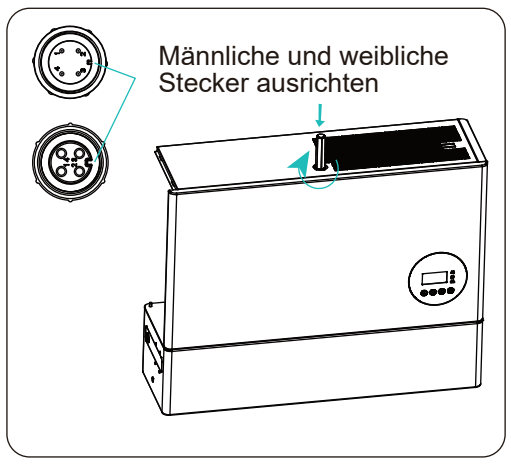

07 Inbetriebnahme

⚠ WARNUNG

Schalten Sie das Gerät niemals ohne korrekte und zuverlässige Installation und elektrischen Anschluss ein.

Befolgen Sie die Inbetriebnahmeschritte im Benutzerhandbuch der CESC POWER APP. Darin sind auch die Schritte zum Herunterladen der APP und Registrieren des Kontos, zum Einschalten des Produkts, Konfigurieren des WLAN-Moduls, Einstellen der Systemparameter und Bedienen des Systems enthalten. Senden Sie nach Abschluss der Inbetriebnahme bitte den Inbetriebnahmebericht.

08 Ein-/Ausschalten des Energiespeichersystems

8.1. Vorgehensweise zum Einschalten des Systems

1) Schalten Sie den Batterieschalter auf der linken Seite des Wechselrichters ein.
2) Schalten Sie den Batterieschalter des Batteriesystems ein.
3) Schalten Sie den AC-Leistungsschalter zwischen dem Netzanschluss des Wechselrichters und dem Netz ein.
4) Schalten Sie den AC-Leistungsschalter zwischen dem Backup-Port des Wechselrichters und den Lasten ein.
5) Schalten Sie den PV-Schalter (sofern vorhanden) unten links am Wechselrichter ein.
6) Schalten Sie den AC-Leistungsschalter (sofern vorhanden) zwischen dem PV-Wechselrichter und dem Netz ein.

8.2. Vorgehensweise zum Ausschalten des Systems

1) Schalten Sie den AC-Trennschalter zwischen Wechselrichter und Lasten aus.
2) Schalten Sie den PV-Schalter (sofern vorhanden) unten links am Wechselrichter aus.
3) Schalten Sie den PV-Schalter zwischen dem PV-Strang und dem Wechselrichter aus, sofern vorhanden.
4) Schalten Sie den Batterieschalter des Batteriesystems aus.
5) Schalten Sie den Batterietrennschalter auf der linken Seite des Wechselrichters aus.
6) Schalten Sie den AC-Trennschalter zwischen Wechselrichter und Netz aus.

09 Montieren Sie die linke Abdeckung

Stellen Sie sicher, dass die gesamte Verkabelung abgeschlossen ist und das Energiespeichersystem normal funktioniert. Montieren Sie dann die Kabelabdeckung auf der linken Seite des Wechselrichters.

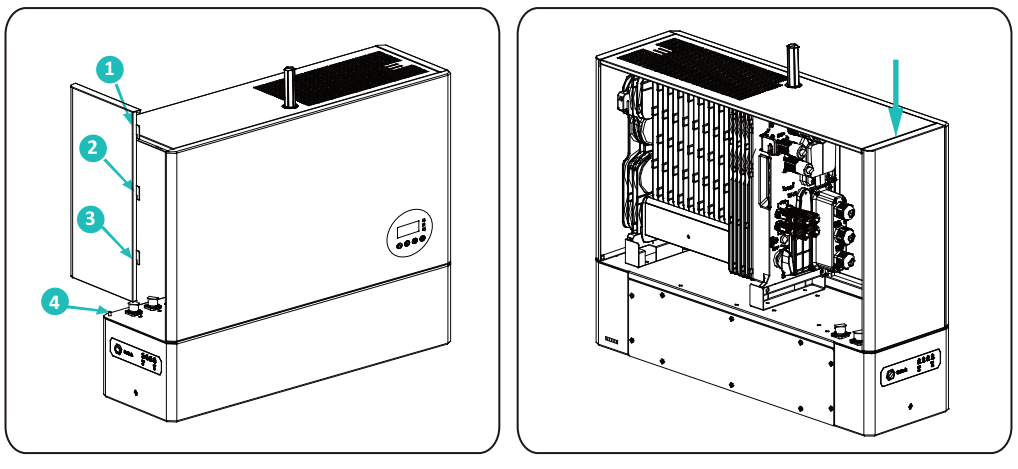

Zur Inbetriebnahme dieses Energiespeichersystems beachten Sie bitte das Benutzer-handbuch der CESC POWER APP!