GUIDE RAPIDE D'INSTALLATION

nophasé Saturn 4K / 4.6K/5K/5.5K/6K LVS

Scanning for user manual

01 Présentation du produit

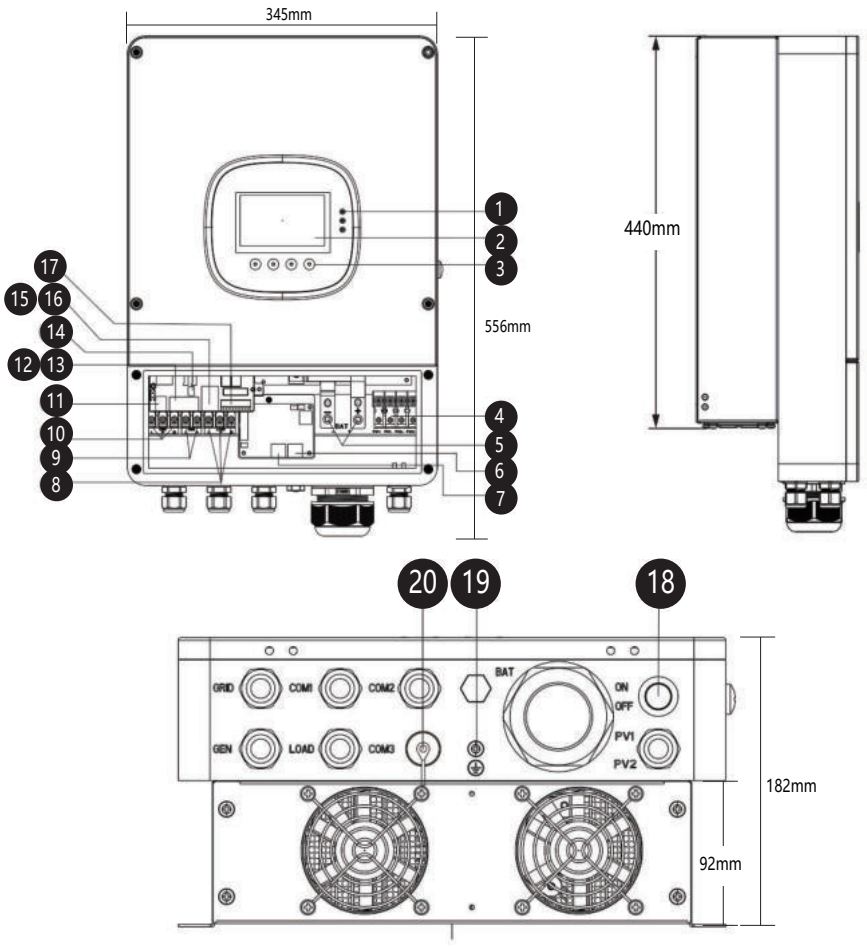

1	Indicateurs LED	8	Bornes de charge (LOAD)	15	Port WIFI
2	Écran LCD	9	Bornes de groupe électrogène (Generator)	16	Port USB - A
3	Touches	10	Bornes de réseau (Grid)	17	Contact sec (Dry contact)
4	Bornes PV1/PV2	11	Port USB - B	18	Commutateur ON/OFF
5	Borne de batterie	12	Port RS485/CAN	19	Vis de mise à la terre (Grounding screw)
6	Port de communication parallèle A	13	Port DRMS	20	Port WIFI 2
7	Port de communication parallèle B	14	Commutateur DIP		

02 Pièces jointes

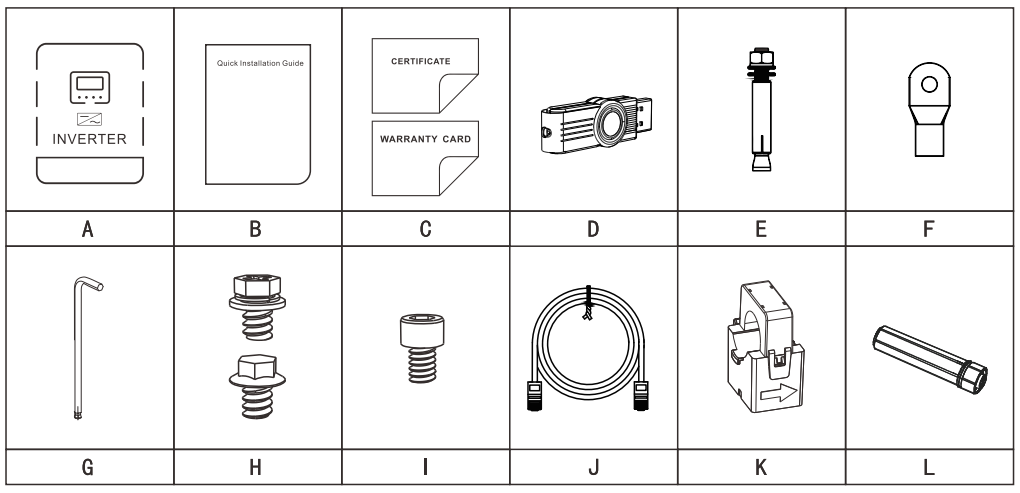

NO.	éléments	Qty
A	onduleur	1
B	guide d'installation rapide	1
C	certificat carte de garantie	1
D	clé USB	1
E	vis d'expansion	4
F	bloc de jonction SC 35-6	2
G	clé hexagonale en L	1
H	vis combinées Phillips / vis à bride	2
I	vis à tête hexagonale encastrée	1
J	ligne de communication parallèle	1
K	CT externe	1
L	port Wi-Fi	1

03 procédure de montage

1 Installation Space Requirements

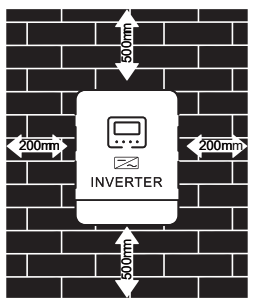

Inverter must be placed in the correct position on a solid flat wall surface at least 500mm above the ground. Inverter between batteries should be at least 200mm.

2 Sélection de l'emplacement d'installation

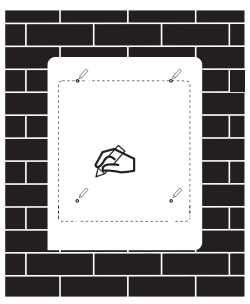

Placez la carte auxiliaire d'installation dans la bonne position et marquez l'emplacement des trous à percer.

3 Installer les boulons à expansion

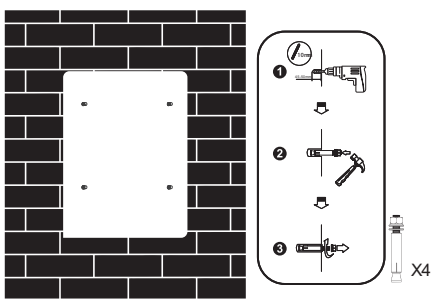

Percer 4 trous, φ10-12, profondeur 45~50 mm selon l'emplacement des trous .
Insérer la vis à expansion dans les trous ci-dessus et serrer l'écrou.

4 Alignez les trous

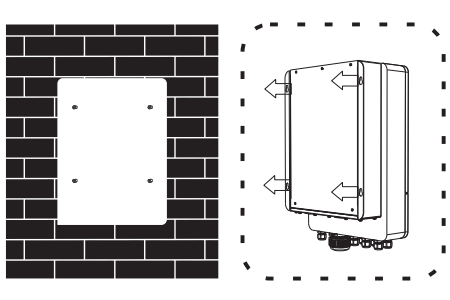

Alignez les quatre trous de l'onduleur avec les positions des vis correspondantes, puis placez-les.

5 Installer l'onduleur

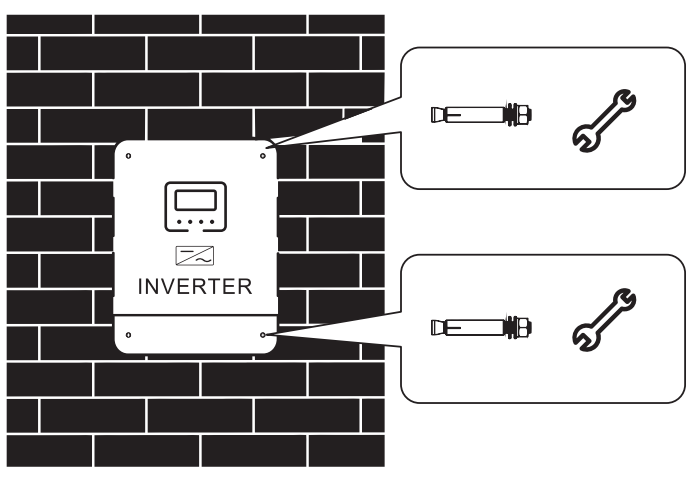

Serrez les vis correspondantes pour garantir un montage solide et sûr.

⚠ AVIS

La série Saturn peut être utilisée à l'extérieur (indice de protection IP65).
Veuillez tenir compte des éléments suivants avant de choisir l'emplacement :

- Choisissez un mur solide pour installer l'onduleur.
- Montez l'onduleur à hauteur des yeux.
- Un espace suffisant doit être prévu pour la dissipation thermique de l'onduleur.
- La température ambiante doit être comprise entre -25 et 60 °C (-13 et 140 °F) pour garantir un fonctionnement optimal.

04 Connexion par câble

1 Connexion de la batterie

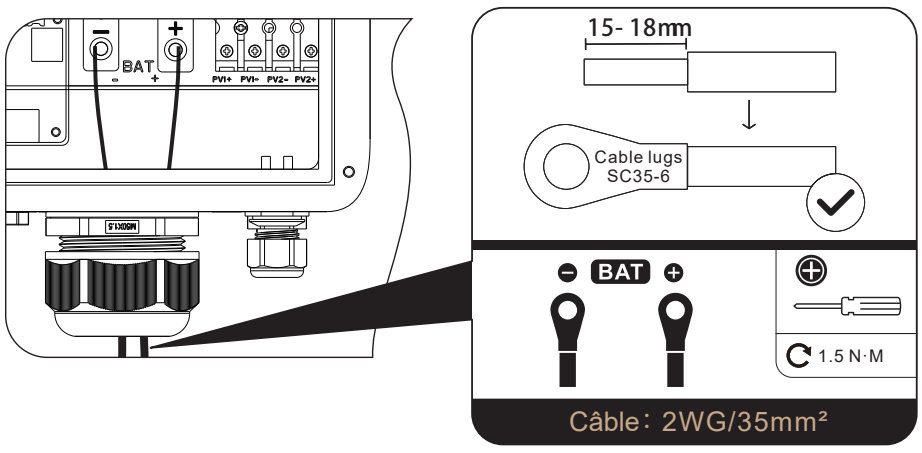

2 Entrée AC

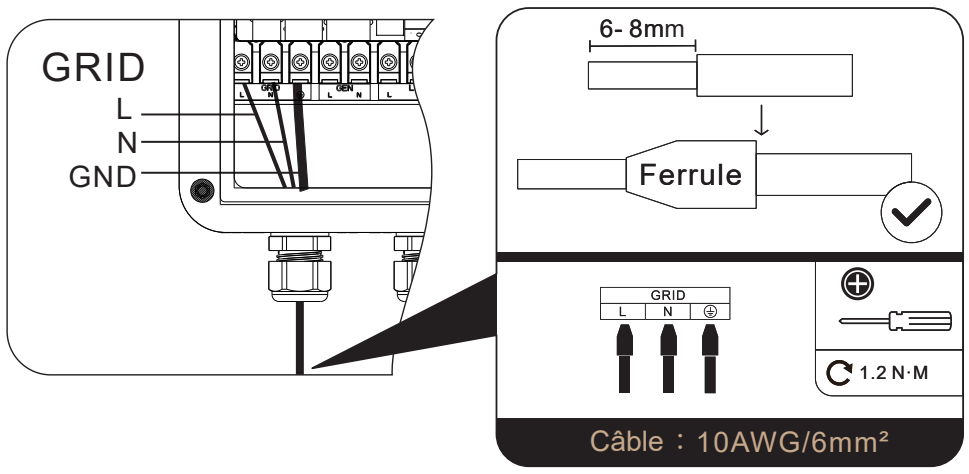

3 Connexion de sortie

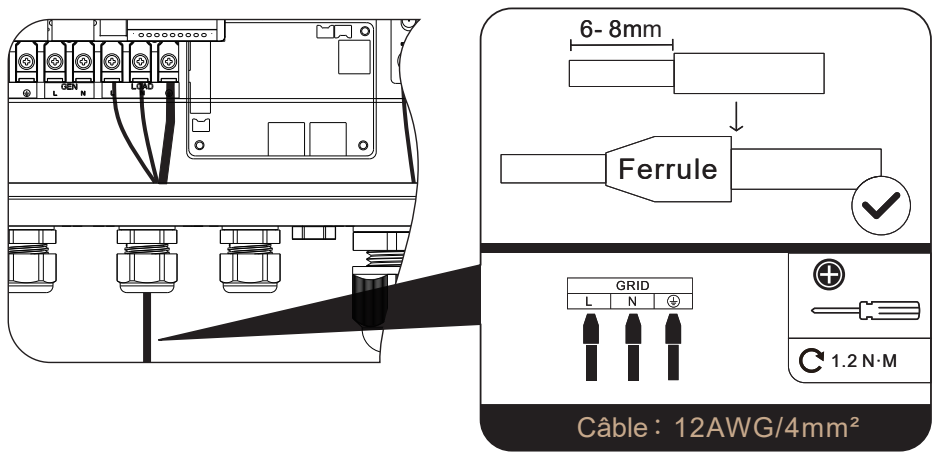

4 Connexion du générateur

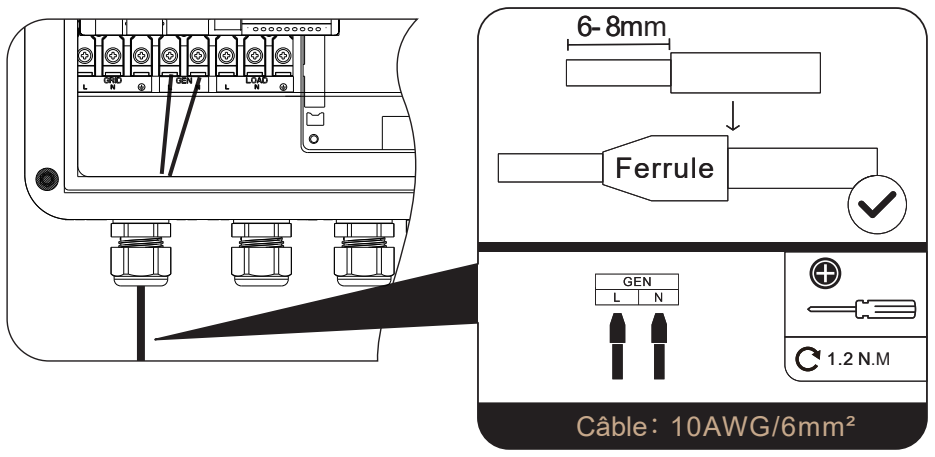

5 Connexion photovoltaïque

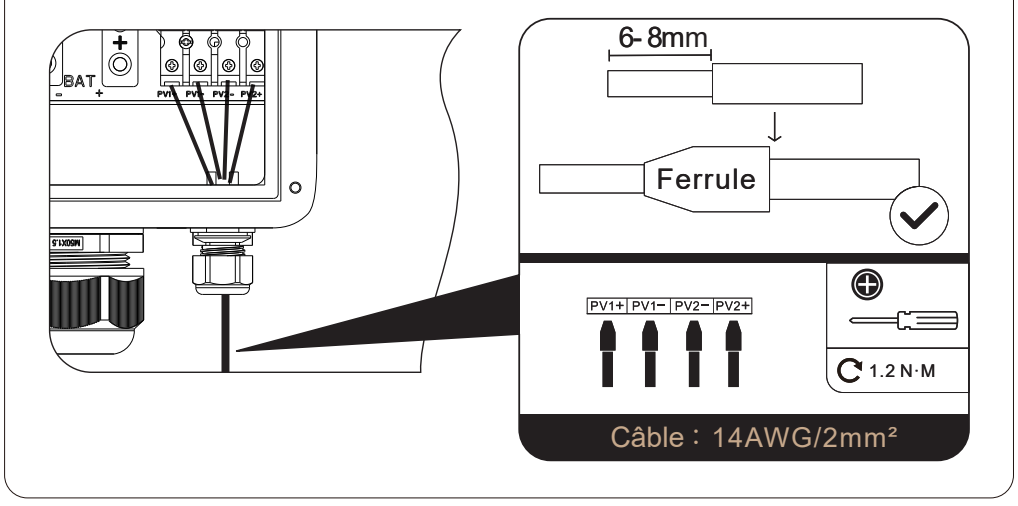

6 Connexion à la terre

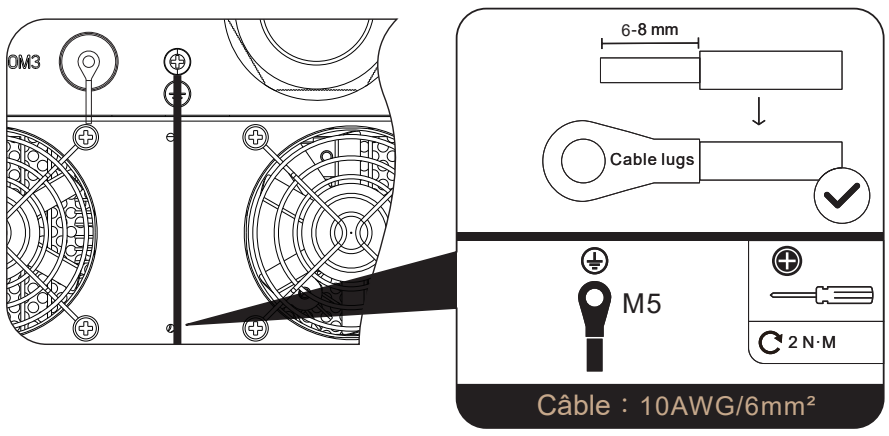

05 Port Wi-Fi (en option)

1 Le port Wi-Fi sert à connecter le module d'acquisition de données Wi-Fi/G-PRS.

Port WIFI A

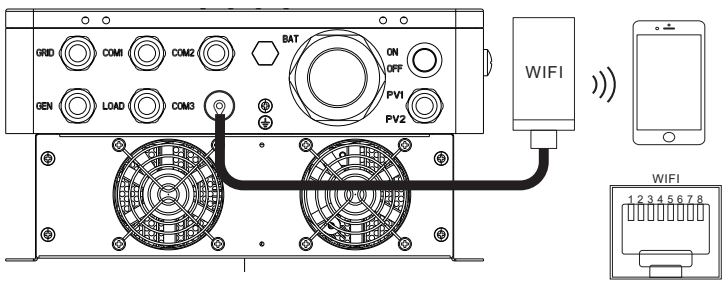

Port Wifi B (RJ45 port)

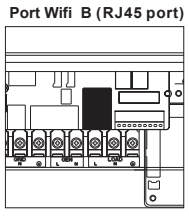

RJ45	définition
Pin1	5V
Pin2	GND
Pin3	/
Pin4	/
Pin5	/
Pin6	/
Pin7	RS485- A
Pin8	RS485- B

Ceci permet à l'utilisateur de visualiser l'état de fonctionnement et les paramètres du variateur via l'application mobile.
Le module d'acquisition de données Wi-Fi/GPRS doit être acheté séparément.
Il peut être utilisé en détail conformément au manuel du module.

2 Connexion CT

